PROFILPAS MAGAZINE

CERSAIE 2022

profilpas®

Trend Color

Profili per il design contemporaneo
Profiles for contemporary design

TREND
COLOR

Dalla naturale raffinatezza della pietra, l'espressività materica del cemento e l'eleganza minerale dei metalli nasce Trend Color, una gamma completa di 20 moderne finiture, ispirate al fascino di questi tre materiali così diversi tra loro ma accomunati dalla capacità di dare vita ad ambienti evocativi ed originali. Alla gamma già esistente dei 12 colori Trend Color Stone si aggiungono ora 8 nuovi colori ispirati al cemento e al metallo. Si tratta di Trend Color Concrete, sei finiture cemento ispirate ai colori delle metropoli, e Trend Color Metal, due colori speciali che riproducono la natura cangiante dei metalli. Trend Color, 20 colori in linea con le ultime tendenze del mondo ceramico.

From the natural refinement of stone, the material expressiveness of concrete and the mineral elegance of metals comes Trend Color, a complete range of 20 modern finishes, inspired by the charm of these three materials so different from each other but united by the ability to give life to evocative and original environments. To the already-existing range of 12 Trend Color Stone colours are now added 8 new concrete- and metal-effect colours. These are Trend Color Concrete, six finishes inspired by the colours of metropolis, and Trend Color Metal, two special colours that reproduce the iridescent nature of metals. Trend Color, 20 colours in line with the latest trends in ceramic tiles.

STONE

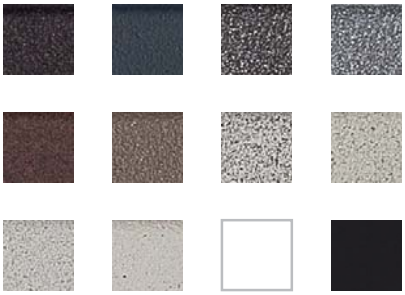

CONCRETE

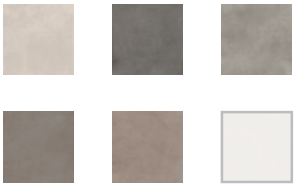

METAL

20 colori, in linea con le ultime tendenze del mondo ceramico

20 colours, in line with the latest trends in ceramic tiles

L'intera gamma di 20 colori Trend Color è presente nella linea di profili Proangle Q ZQVN/ e Proangle ZV/.
I profili Proangle Q e Proangle sono progettati per la chiusura e la protezione degli angoli esterni dei rivestimenti in ceramica. La forma squadrata e la linea essenziale rendono questi profili la soluzione ideale per delineare in maniera netta ed elegante la posa dei rivestimenti ceramici.
Protrim IPV/, il profilo minimale per il raccordo di angoli esterni che necessitano del taglio a 45°, è invece disponibile nelle 12 finiture Trend Color Stone.

The entire range of 20 Trend Color finishes is available in Proangle Q ZQVN/ and Proangle ZV/ profiles. Proangle Q and Proangle are designed for edging and protecting the external corners of ceramic coverings. The square shape and the essential line make these profiles the ideal solution for clearly and elegantly defining the laying of ceramic coverings.
Protrim IPV/, the minimalist profile for edging the external corners that need a 45 degrees cut, is available in the 12 Trend Color Stone finishes.

ZQVN/

ZV/

IPV/

LQL/2

SKL/2

Le gamme colori Trend Color Concrete e Metal sono state aggiunte anche a Prolight Prolist Q LQL/2, listello decorativo in alluminio a luce LED indiretta che, grazie alla sua sezione, crea una delicata ed elegante linea di luce sui rivestimenti in ceramica, e a Prolight Metal Line S SKL/2, un battiscopa in alluminio a luce LED indiretta che crea un originale gioco di luce lungo tutta la parete.

Trend Color Concrete and Metal finishes have also been added to Prolight Prolist Q LQL/2, a decorative listello in aluminium with indirect LED light that, thanks to its shape, creates a delicate and elegant line of light on ceramic coverings, and to Prolight Metal Line S SKL/2, an aluminium skirting board with indirect LED light that creates an original play of light along the wall.

PP Drain Aqua

Sintesi perfetta di bellezza e praticità
Perfect synthesis of beauty and practicality

PP Drain Aqua è la nuova gamma di canaline per docce a filo pavimento. Realizzate in acciaio inox AISI 316 e dotate di sifone estraibile brevettato in ABS antibatterico, sono una perfetta sintesi di bellezza e praticità. Le canaline PP Drain Aqua si abbinano perfettamente alle ultime tendenze degli accessori bagno grazie alla possibilità di scelta tra quattro tipologie di cover, diverse per design e finiture.
Con PP Drain Aqua, la manutenzione e la pulizia sono semplificate al massimo. Il sifone è estraibile e totalmente ispezionabile. Inoltre, la scocca della canalina è composta da un unico pezzo privo di saldature e spigoli vivi per la massima igiene ed efficienza.

PP Drain Aqua is the new range of floor-level linear shower drains. Made of AISI 316 stainless steel and equipped with a patented removable siphon in antibacterial ABS, they are a perfect synthesis of beauty and practicality. PP Drain Aqua linear shower drains perfectly match the latest trends in bathroom accessories thanks to the possibility of choosing between four types of covers, different in design and finishes.
With PP Drain Aqua, maintenance and cleaning are simplified as much as possible. The siphon is removable and fully inspectable. In addition, the sigle-piece base without welds or sharp edges allows the maximum hygiene and efficiency.

Classic Cover

Flat Cover

Design Cover

Invisible Cover

Espositore da banco
PP Drain Aqua

Counter display
PP Drain Aqua

Una gamma di colori perfetta per ogni tipo di design

A range of colours perfect for any type of design

Tra le novità che saranno a breve disponibili ci sono due nuove canaline per docce a filo pavimento.
La prima, PP Drain Aqua RF, è stata progettata per i sottili pavimenti in resina. Realizzata in acciaio inox AISI 316, è dotata di una cover reversibile: se capovolta, vi è un alloggiamento di 3 mm che, riempito con la stessa resina del pavimento, consente un'elegante continuità estetica.
La seconda, PP Drain Aqua 360, è una canalina con sifone orientabile a 360° e un'altezza di 65 mm. Il nuovo e speciale sifone, ribassato e ispezionabile, consente la rotazione a 360°, per applicazioni senza limiti di ubicazione.

Among the new products that will be available soon there are two new floor-level linear shower drains.
The first, PP Drain Aqua RF, is designed for thin resin floors. Made of AISI 316 stainless steel, it is provided with a reversible cover: if turned upside down, there is a 3 mm housing that, when filled with the same resin as the floor, creates an elegant aesthetic continuity.
The second, PP Drain Aqua 360, is a linear shower drain with a 360° swiveling siphon and a 65 mm height. The new and special siphon, lowered and inspectable, allows 360° rotation for installations without placing limits.

PP Drain Aqua RF

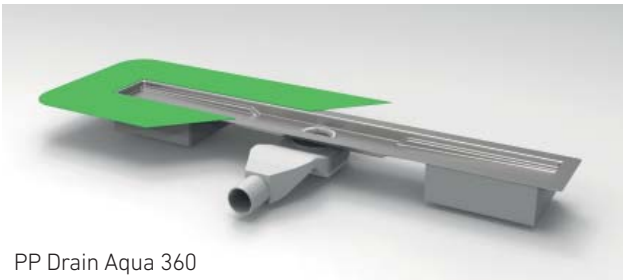
PP Drain Aqua 360

Glass Profile

Perfezione lineare per docce a filo pavimento
Linear perfection for floor-level showers

La già ampia gamma di soluzioni dedicate al bagno in generale e alla doccia a filo pavimento in particolare si arricchisce di alcuni elementi funzionali e di tendenza.
Glass Profile, la gamma di profili per l'inserimento di pareti in vetro e per la finitura del piano inclinato delle docce a filo pavimento, è ora disponibile, oltre che in nuove misure, nella nuova finitura acciaio verniciato nero opaco, un colore di design capace di adattarsi a molteplici soluzioni.

The already wide range of solutions dedicated to the bathroom in general and the floor-level shower in particular has been enriched with some functional and trendy elements.
Glass Profile, the range of profiles for inserting glass walls and for finishing the sloping surface of floor-level showers, is now available in new sizes and in the new matt black colour-coated stainless steel finish, a design colour able to adapt to multiple solutions.

GPS1/

GPS3/

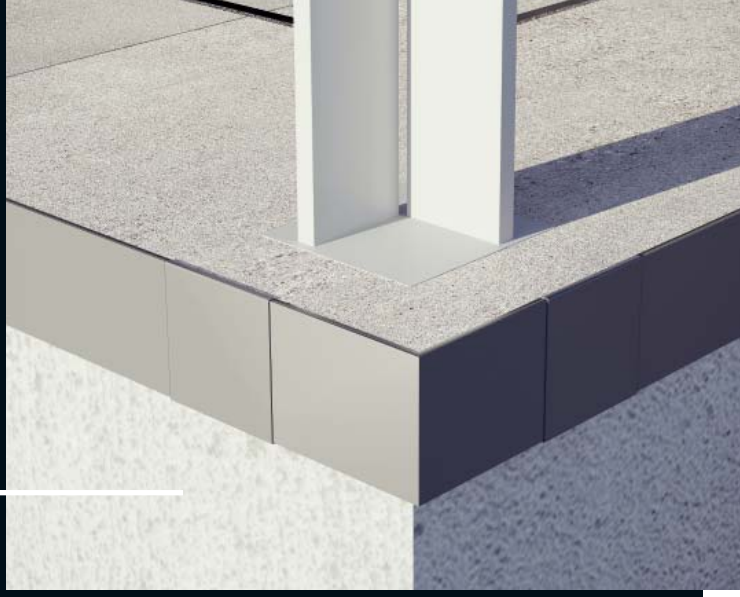

Protec

La cura dei dettagli negli spazi outdoor
The attention to detail in outdoor spaces

La cura degli spazi outdoor, come terrazze e balconi, deve essere analoga, se non maggiore, a quella che viene riservata agli ambienti interni.

I profili per balconi e terrazze Profilpas garantiscono un'ottima protezione dagli agenti atmosferici e impreziosiscono l'ambiente esterno evidenziandone i particolari architettonici. La linea Protec offre un'ampia gamma di prodotti di varie forme, dimensioni e materiali.

Tra le novità di quest'anno spicca il nuovissimo profilo CPQV, a cui si affiancano la nuova altezza H 12,5 per i modelli curvabili già a catalogo CPCVF e CPNVF, cinque nuove finiture Stone per CPLV e una nuova base tranciata CPLB/2 per il profilo CPLV che consente l'incollaggio delle piastrelle di spessore 20 mm.

The attention to outdoor space must be similar, if not greater, to that reserved to indoor environments.

Profilpas profiles for balconies and terraces provide excellent protection from rainwater and embellish the external environment, highlighting its architectural details. The Protec line offers a wide range of products of various shapes, sizes and materials.

This year's news include the brand new CPQV profile, the new height 12,5 for the already-existing bendable profiles CPCVF and CPNVF, five new Stone finishes for CPLV and a new punched base CPLB/2 for CPLV profile which allows to glue tiles with 20 mm thickness.

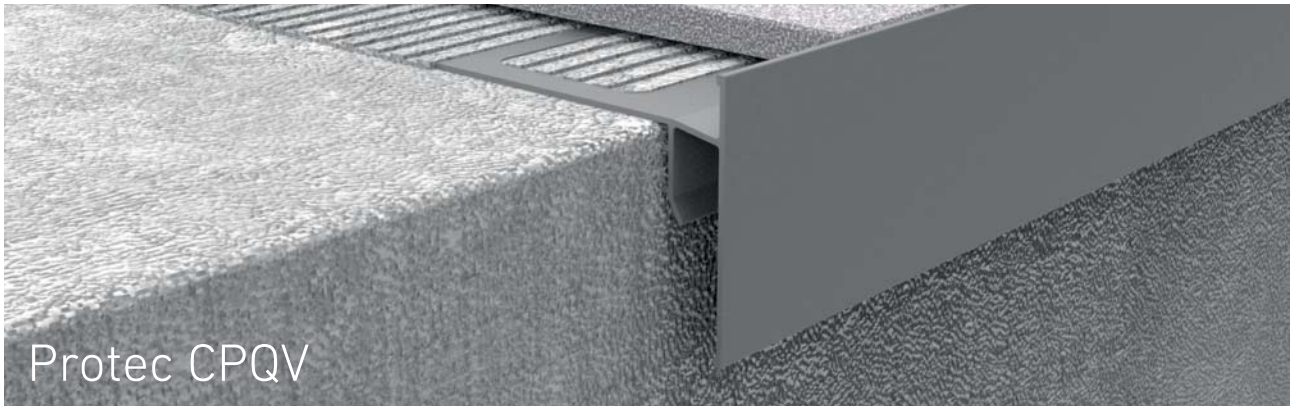

Protec CPQV è il nuovo profilo perimetrale drenante per la protezione e la finitura di terrazze e balconi. Il suo design, con una parte a vista verticale per coprire il bordo della pavimentazione e una parte a sbalzo sottostante dotata di fori ad asola, consente il drenaggio dell'acqua proteggendo la superficie piastrellata anche da eventuali infiltrazioni.

Protec CPQV is the new perimeter drainage profile for the protection and finishing of terraces and balconies. Its design, with a vertical visible part that covers the edge of the flooring and an underlying sloping part with slotted holes, allows water to drain away while protecting the tiled surface from any seepages.

Protec CPCVF nuova altezza H 12,5 / new height H 12,5

Protec CPNVF nuova altezza H 12,5 / new height H 12,5

Protec CPLB+CPLV

PP Level DUO

A testa fissa o basculante, in un attimo
Fixed or tilting head, in an instant

Con i supporti regolabili per pavimenti sopraelevati da esterno PP Level DUO® è possibile scegliere tra testa fissa o basculante in un attimo, direttamente in fase di posa, grazie all'apposito anello convertitore Perfect Ring. Inserendolo tra la testa e la vite, infatti, il supporto diventerà fisso; al contrario, qualora ci fosse la necessità di compensare la pendenza di una superficie fino al 6%, basterà non inserirlo per ottenere un sistema basculante. Una serie di accessori come prolunghe, tappetini in gomma, dischi livellanti e clip in acciaio completano il sistema. In questo modo, la posa del pavimento sopraelevato risulterà agevole, veloce e precisa.

With the adjustable outdoor raised floor supports PP Level DUO®, there is the possibility to choose between fixed or tilting head in an instant, direclty during the installation, thanks to the special converter Perfect Ring. Indeed, by inserting it between the head and the screw, the support becomes fixed; on the contrary, if there is the need to compensate the slope of a surface up to 6%, it will be sufficient not to insert it to obtain a tilting system. A series of accessories such as extensions, rubber mats, levelling disks and steel clips complete the system. In this way, the raised floor installation will be easy, fast and precise.

A — Testa con gomma anti-rumore integrata
Head with integrated noise-proof rubber

B — Alette preincise per fughe da 2, 3 e 4 mm
Pre-cut tabs for joints of 2, 3 and 4 mm

C — Anello convertitore Perfect Ring
Converter Perfect Ring

D — Alloggiamento di Perfect Ring
Housing of Perfect Ring

E — Vite
Screw

F — Base di appoggio
Support base

G — Fori e canalizzazioni per lo scarico dell'acqua
Holes and canalizations for the drainage of water

Nuovi accessori per PP Level DUO

New accessories for PP Level DUO

PROLUNGA P1/10
EXTENSION P1/10

Travetto per decking/Joist for decking

PPL/5030/T
+ PPL/TD/TT

PPL/TD/GR

PPL/TD/TT

PCC/04
CLIP PER TRAVETTI
CLIP FOR JOISTS

PPL/TT

PCC/05
CLIP MURO
IN POLIPROPILENE
WALL CLIP
IN POLYPROPYLENE

PPL/S
TAPPETTINO
IN GOMMA
RUBBER MAT

PPL/DLT
DISCO LIVELLANTE
PER TESTA
LEVELLING DISK
FOR HEAD

PPL/DLB
DISCO LIVELLANTE
PER BASE
LEVELLING DISK
FOR BASE

PVC Line

Nuovi battiscopa
in PVC coestruso

New skirting boards
in coextruded PVC

I nuovi battiscopa in PVC coestruso sono composti da un'anima in PVC espanso e una superficie a vista in PVC rigido colorato per garantire la massima resa estetica e uniformità cromatica. Disponibili anche rivestiti con pellicola Alcrom Plus®, possono essere ulteriormente personalizzati grazie alla tecnologia di stampa digitale Profilpas Digital System. 8605 e 8606 sono caratterizzati da una forma arrotondata, mentre 8615 e 8616 da una forma squadrata, tutti in altezza di 70 mm.

The new coextruded PVC skirting boards are composed of a core in foam PVC and a visible surface in coloured rigid PVC to guarantee the best aesthetic result and colour uniformity. Also available covered with Alcrom® Plus film, they can be further customized thanks to the digital printing technology Profilpas Digital System. 8605 and 8606 are characterized by a rounded shape, while 8615 and 8616 by a square shape, all in 70 mm height.

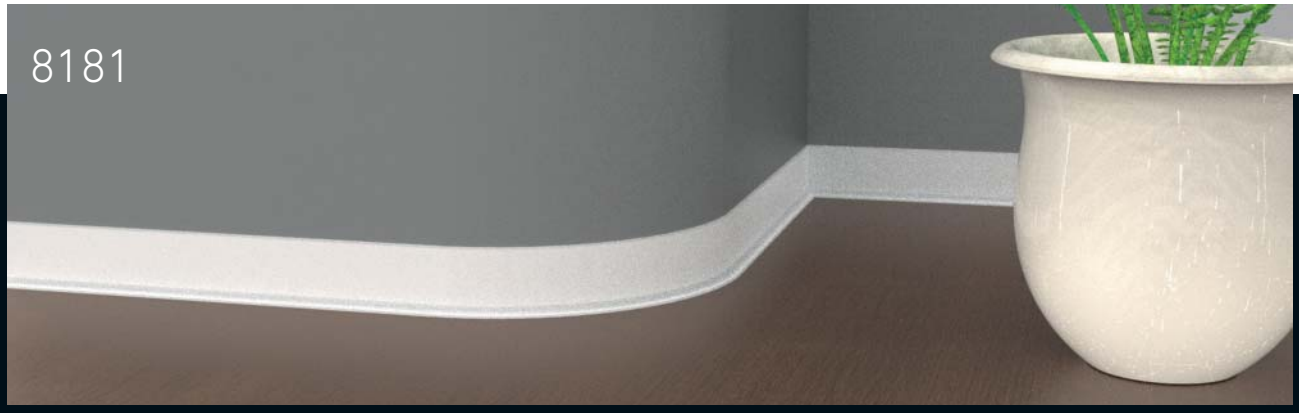

Caratterizzato da una particolare sezione che lo rende adatto all'installazione su pareti curve, PVC Line 8181 è un battiscopa in PVC plastificato alto 70 mm, disponibile nei colori bianco, grigio e nero. È particolarmente indicato per la posa fai da te, grazie a rapidità e semplicità di applicazione. Può infatti essere fissato a parete con adesivo neoprenico.

Characterized by a special shape that makes it suitable for installation on curved walls, PVC Line 8181 is a 70 mm high plastic-coated PVC skirting board, available in white, grey and black.
It is particularly suitable for do-it-yourself installation, thanks to its speed and simplicity of application. Indeed, it can be fixed to the wall with neoprene adhesive.

Promat

Tappeto tecnico per ingresso
Technical entrance mat

Promat è un tappeto tecnico componibile pensato sia per l'uso professionale che privato. Grazie alla sua facilità di montaggio con il semplice sistema ad incastro, Promat non necessita di particolari competenze di posa, si può assemblare direttamente sul posto ovviando così eventuali criticità.
Promat è disponibile in tre soluzioni di inserto: moquette, spazzole e gomma.
Garantisce così la pulizia e la salvaguardia dei pavimenti all'interno degli edifici contro la polvere, lo sporco in generale e l'acqua. Adatto ad ambienti pubblici come uffici, scuole, aeroporti, ospedali, hotel, centri commerciali, ad ambienti industriali e ad abitazioni private.

Promat is a modular technical mat designed for both professional and private use. Thanks to its ease of assembly with the simple interlocking system, Promat does not require special installation skills, it can be assembled directly on site, thus avoiding any difficulty.
Promat is available in three insert solutions: carpet, brushes and rubber.
In this way, it guarantees the cleaning and protection of indoor floors against dust, dirt in general and water. Suitable for public spaces such as offices, schools, airports, hospitals, hotels, shopping centers and industrial environments and for private homes.

Gomma - Rubber

Moquette - Carpet

Spazzole - Brushes

Prolight

Prolist LLA/20/10
Strip LED NT

La scelta di come illuminare gli spazi abitativi per renderli accoglienti e moderni è fondamentale. Profilpas propone il nuovo listello LLA/20/10 a luce LED diretta, ideale in bagni e cucine, per incorniciare specchi e pareti o illuminare nicchie e mensole. Inoltre, grazie alla nuova strip LED NT a luce continua bianca neutra, si possono creare giochi di luce che valorizzano forme, colori e materiali.

The choice of how to illuminate living spaces to make them welcoming and modern is fundamental. Profilpas proposes the new listello LLA/20/10 with direct LED light, perfect for bathrooms and kitchens, for framing mirrors and walls or illuminating recessed niches and shelves. Moreover, thanks to the new NT LED strip with neutral white continuous light, it is possible to create light effects that enhance shapes, colours and materials.

Angoli esterni Proangle AI/
External corners Proangle AI/

La linea di profili per angoli esterni in acciaio inox Cerfix® Proangle AI/ si arricchisce con gli angoli esterni, sia nella versione lucida che satinata.

The line of Cerfix® Proangle AI/ stainless steel profiles for external corners is enriched with accessories for outside corners, both in the polished and satin versions.

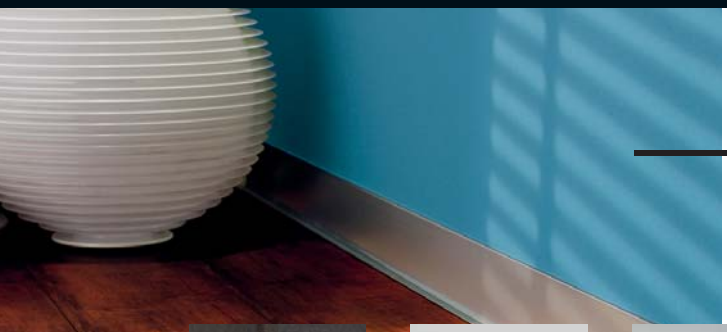

Profili antibatterici
Antibacterial profiles

La sempre maggiore attenzione nel garantire un elevato livello di igiene degli spazi sia privati che pubblici (piscine, ospedali, cucine, aziende alimentari) ha portato Profilpas ad ampliare la gamma di profili in alluminio verniciato bianco antibatterico, che consentono di ridurre i batteri considerati più pericolosi fino al 99%, aggiungendo il nuovo profilo paraspigoli Procorner M 210H/A e due nuovi battiscopa Metal Line 90H/6SF e 89H/6.

The increasing attention to ensuring a high level of hygiene in both private and public spaces (swimming pools, hospitals, kitchens, food companies) has led Profilpas to expand the range of white antibacterial colour-coated aluminum profiles, which reduce the most dangerous bacteria up to 99%, by adding the new external corner profile Procorner M 210H/A and two new skirting boards, Metal Line 90H/6SF and 89H/6.

210H/A

90H/SF

89H/6

Proround M GAN/

Con un raggio di soli 17 mm e disponibile in alluminio anodizzato argento e verniciato bianco antibatterico, il nuovo profilo Proround M GAN/ elimina l'angolo interno a 90° del raccordo tra pavimento e rivestimento, facilitando la pulizia ed evitando l'accumulo di sporco e batteri.

With a radius of only 17 mm and available in silver anodised and white antibacterial colour-coated aluminium, the new Proround M GAN/ profile removes the 90° internal corner between floor and wall covering, facilitating the cleaning and preventing the build-up of dirt and bacteria.

Profili con pellicola nera
Profiles with black film

Il nero è un colore elegante e di tendenza, in grado di adattarsi a molteplici soluzioni. A tal proposito, Profilpas ha ampliato la gamma di profili rivestiti con pellicola Alcrom® Plus nera. Il decoro nero 97 è infatti ora disponibile anche per i profili per pavimenti Projoint T 99/T/, Unisystem Plus Z/1, C/7 ed S/9, Prestowood 22/A, 50/A e 63/A.

Black is an elegant and trendy colour, able to adapt to multiple solutions. For this reason, Profilpas has increased the range of profiles covered with black Alcrom® Plus film. Indeed, black 97 decor is now also available for the floor profiles Projoint T 99/T/, Unisystem Plus Z/1, C/7 and S/9, Prestowood 22/A, 50/A and 63/A.

Projoint DIL NIL/

Giunto di dilatazione perimetrale in acciaio inox con inserto intercambiabile in resina vinilica elastica con sezione a vista di 14 mm, per il raccordo del pavimento con il rivestimento, in grado di sopportare un traffico elevato sia pedonale che veicolare.

Perimeter expansion joint in stainless steel with interchangeable insert in elastic vinyl resin and visible section of 14 mm. The structure of the joint allows to connect the floor to the wall covering and is able to withstand heavy pedestrian and vehicular traffic.

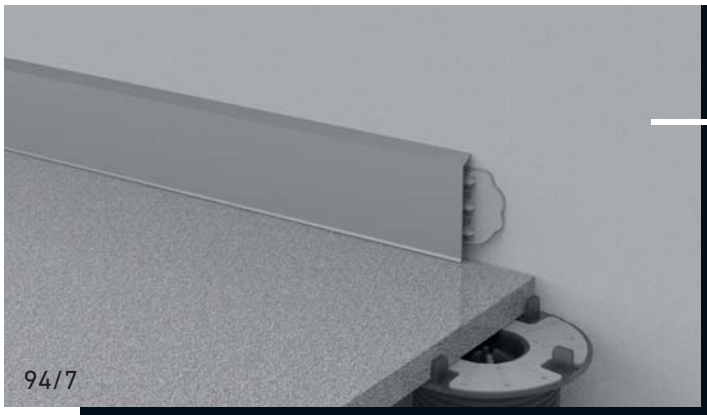

Metal Line 94/7

Metal Line 94/7 è un nuovo battiscopa in alluminio, alto 7 cm, progettato appositamente per applicazioni all'esterno, grazie al retro a coda di rondine che consente l'ancoraggio a muro con adesivi per ceramica.

Metal Line 94/7 is a new skirting board in aluminium, 7 cm high, specially designed for outdoor installation, thanks to the rear dovetail that allows the fixing to the wall with adhesives for ceramic tiles.

Metal Line 105/

Metal Line 105 è il nuovo battiscopa in alluminio che si distingue per le sue linee minimal e squadrate. È di facile e veloce installazione grazie al sistema ad incastro su base in PVC coestruso. Disponibile in finitura anodizzato argento e con pezzi speciali per la realizzazione di angoli, giunzioni e terminali per una perfetta uniformità.

Metal Line 105 is the new aluminum skirting board that stands out for its minimal and squared lines. It is quick and easy to install thanks to the interlocking system on a coextruded PVC base. Available in silver anodised finish and with special accessories for corners, junctions and end caps for a perfect uniformity.

Protiler PTC4

Protiler è il sistema Profilpas per la posa a livello delle piastrelle in ceramica e pietra, composto da un giunto a perdere per fughe di diverso spessore e un cuneo riutilizzabile. PTC4, i giunti per piastrelle di spessore da 12 a 20 mm, sono ora disponibili, oltre che per fughe da 2 mm, anche per fughe da 1, 1,5 e 3 mm.

Protiler is Profilpas system for laying and levelling ceramic and stone tiles, composed of a disposable clip for joints of different thicknesses and a reusable wedge. PTC4, the clips for 2 mm joints and tile thicknesses from 12 to 20 mm, are now available not only for 2 mm joints, but also for 1, 1,5 and 3 mm joints.

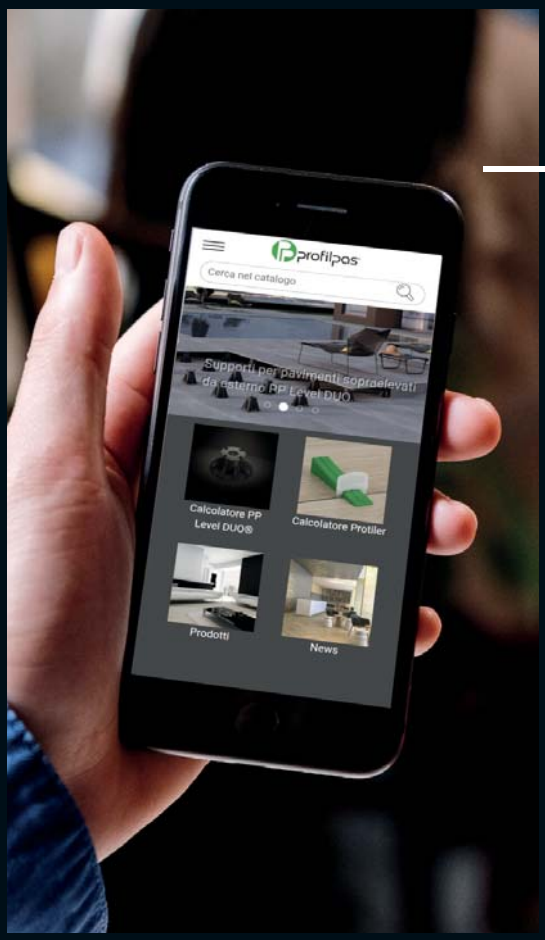

APP

È on-line e scaricabile gratuitamente la nuova APP Profilpas, uno strumento pratico e funzionale a supporto di tutti i professionisti del settore, disponibile in 6 lingue. Oltre a contenere il catalogo aggiornato dei prodotti Profilpas, la nuova applicazione consente di usufruire di due utili strumenti di calcolo. Con il calcolatore PP Level DUO, sarà possibile ottenere velocemente una stima della quantità di supporti per la posa di pavimenti sopraelevati da esterno. Con il calcolatore Protiler, invece, si potrà determinare il numero di distanziatori livellanti per la posa di pavimenti e rivestimenti in ceramica o marmo. Con entrambi, al termine del calcolo, sarà possibile ricevere via e-mail il riepilogo dettagliato degli articoli consigliati per lo sviluppo del progetto.

The new Profilpas APP is online and can be downloaded free of charge. It is a practical and functional tool to support all professionals in the sector, available in 6 languages. In addition to containing the up-to-date Profilpas product catalogue, the new app provides two useful calculation tools. With the PP Level DUO calculator, you can quickly obtain an estimate of the quantity of supports for the installation of outdoor raised floors. With the Protiler calculator, you will be able to determine the number of levelling spacers for laying ceramic or marble floor and wall coverings. With both, once the calculation is complete, you will receive an e-mail with a detailed summary of the items recommended for the development of your project.

DOWNLOAD
PROFILPAS APP

DISPONIBILE SU Google play

Scarica su App Store

BIM

Il BIM (Building Information Modeling) sta diventando sempre più un punto di riferimento per i professionisti nel settore dell'edilizia, dell'architettura e del design. Rappresentazione digitale delle caratteristiche fisiche e funzionali di un prodotto, il BIM è un metodo efficace per ottimizzare, realizzare e gestire al meglio ciascuna fase dalla progettazione all'esecuzione dell'opera di costruzione. Profilpas ha recentemente completato un'importante operazione di digitalizzazione del proprio catalogo con lo sviluppo degli oggetti BIM dei principali prodotti. In questo modo, i prodotti Profilpas potranno trovare facilmente posto nella fase di progettazione degli edifici e i professionisti del settore potranno sperimentare, in digitale ancora prima che sul campo, tutta la qualità e la funzionalità dell'offerta Profilpas.

BIM (Building Information Modeling) is increasingly becoming a reference point for professionals in the construction, architecture and design sectors. Digital representation of the physical and functional characteristics of a product, BIM is an effective method to optimize, implement and better manage each phase from design to execution of the construction work. Profilpas has recently completed an important digitization operation of its catalog with the development of the BIM objects of the main products. In this way, Profilpas products can easily find their place in the design phase of buildings and professionals in the sector will be able to experience, digitally even before in the field, all the quality and functionality of the Profilpas offer.

Building
Information
Modeling

profilpas®

www.profilpas.com